Organic

1 - La collection / Collection / Die Kollektion
2 - Les finitions / Finishes / Die Farbauswahl
3 - La notice de montage / Assembly instructions/ Montageanleitungen

Caractéristiques techniques
Technical characteristics
Technische Merkmale

Meuble vasque disponible L110, 130 et 160 cm en double vasque. 25 teintes de laque brillante ou extra-mate, 5 laques métallisées brillantes ou extra-mates ainsi que 2 finitions de placage bois. 3 plans vasque : Céramyl®, Solid Surface ou bois massif laqué vernis extra-mat avec vasque semi-encastrée. Pieds en frêne massif ou finition décor aluminium poli vernis. Finition intérieure en hêtre massif vernis naturel. Poignées chromées. Profondeur de vide sanitaire 70 mm.

Washbasin available in W110, 130 and 160 cm double basin. 25 lacquer gloss and extra matt, 5 lacquer metallic gloss or extra-matt and 2 finishes in wood veneer. 3 basins : Céramyl®, Solid Surface or in Solid Wood varnished extra matt finish with half-recessed basin choice of 3 basins. Feet in solid natural ash or lacquered finish. Interior in solid beech. Chromed handles.

Waschplatz erhältlich in den Grössen B110, 130 und B160 cm als Doppel-Waschtisch. Verfügbar in 25 Lackfarben Hochglanz und Extra-Matt, 5 Metallic-Farben Hochglanz und Extra-Matt sowie 2 Echtholzfurnieren. 3 Waschtisch-Versionen : Mineralguss®, Deckplatte in Solid Surface oder Massivholz, Extra-Matt lackiert mit eingelassenen Becken. Möbelfüsse in massiver Esche natur oder Lack extra-matt oder in Ausführung glanzpoliertes Aluminium, Griffe verchromt. Innenaussattung der Auszüge in Buche massiv, farblos lackiert, Auszüge mit Vollauszug und integriertem Soft-Close-System.

DECOTEC

fabriqué en France

1 - La collection / Collection / Die Kollektion

	Désignation	Finition	Ref
PLAN CERAMYL®			
110	Meuble vasque L110 - 2 tiroirs - vasque Céramyl® **Précisez la finition des pieds à la commande** L 110 X P 51 X H 90/96 Poids: 66 / 44 kg Eco-participation	Laque ou Placage	1 81 680 1
130	Meuble vasque L130 - 2 tiroirs - vasque Céramyl® **Précisez la finition des pieds à la commande** L 130 X P 51 X H 90/96 Poids: 81 / 56 kg Eco-participation	Laque ou Placage	1 81 682 1
160	Meuble double vasque L160 - 4 tiroirs - vasque Céramyl® **Précisez la finition des pieds à la commande** L 160 X P 51 X H 90/96 Poids: 100 / 69 kg Eco-participation	Laque ou Placage	1 81 684 1
PLAN SOLID SURFACE- VASQUE SEMI-ENCASTRÉE			
110	Meuble vasque L110 - 2 tiroirs - plateau Solid Surface avec vasque semi-encastrée **Précisez la finition des pieds à la commande** **Préciser le modèle de vasque** L 110 X P 51 X H 90/96 Poids: 66 / 44 kg Eco-participation	Laque ou Placage	1 81 687 1
130	Meuble vasque L130 - 2 tiroirs - plateau Solid Surface avec vasque semi-encastrée **Précisez la finition des pieds à la commande** **Préciser le modèle de vasque** L 130 X P 51 X H 90/96 Poids: 81 / 56 kg Eco-participation	Laque ou Placage	1 81 688 1
160	Meuble double vasque L160 - 4 tiroirs - plateau Solid Surface avec vasques semi-encastrées **Précisez la finition des pieds à la commande** **Préciser le modèle de vasque (Tulipe ou Lotus)** L 160 X P 51 X H 90/96 Poids: 100 / 69 kg Eco-participation	Laque ou Placage	1 81 689 1
PLAN BOIS - VASQUE SEMI-ENCASTRÉE			
110	Meuble vasque L110 - 2 tiroirs - plateau bois avec vasque semi-encastrée **Précisez la finition des pieds et du plan à la commande** **Préciser le modèle de vasque** L 110 X P 51 X H 90/96 Poids: 66 / 44 kg Eco-participation	Laque ou Placage	1 81 681 1
130	Meuble vasque L130 - 2 tiroirs - plateau bois avec vasque semi-encastrée **Précisez la finition des pieds et du plan à la commande** **Préciser le modèle de vasque** L 130 X P 51 X H 90/96 Poids: 81 / 56 kg Eco-participation	Laque ou Placage	1 81 683 1
160	Meuble double vasque L160 - 4 tiroirs - plateau bois avec vasques semi-encastrées **Précisez la finition des pieds et du plan à la commande** **Préciser le modèle de vasque (Tulipe ou Lotus)** L 160 X P 51 X H 90/96 Poids: 100 / 69 kg Eco-participation	Laque ou Placage	1 81 686 1

	Désignation	Finition	Ref
MEUBLES COMPLÉMENTAIRES			
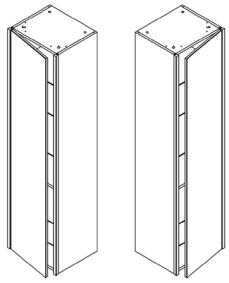	Colonne 1 porte miroir simple face - Charnières à droite ou à gauche 5 tablettes réglables en verre **Préciser la finition des montants frêne massif** L 41 X P 35,5 X H 160 Poids: 38 kg Eco-participation	Laque ou Placage/ Droite Laque ou Placage / Gauche	1 81 690 1 1 81 691 1
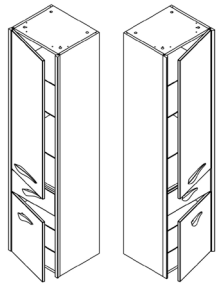	Colonne 2 portes + 1 tiroir - Charnières à droite ou à gauche 5 tablettes réglables en verre **Préciser la finition des montants frêne massif** L 41 X P 35,5 X H 160 Poids: 35 kg Eco-participation	Laque ou Placage/ Droite Laque ou Placage / Gauche	1 81 692 1 1 81 693 1
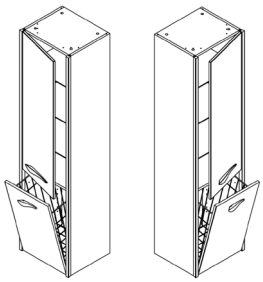	Colonne 2 portes, 1 panier à linge porte basculante - Charnières à droite ou à gauche 3 tablettes réglables en verre - panier à linge dans la porte basse **Préciser la finition des montants frêne massif** L 41 X P 35,5 X H 160 Poids: 35 kg Eco-participation	Laque ou Placage / Droite Laque ou Placage / Gauche	1 81 694 1 1 81 695 1
	Commode 3 tiroirs Dessus plateau bois ou blanc mat **Préciser la finition des montants frêne massif** **Préciser la finition du plateau** L 110 X P 51,2 X H 89 Poids: 55 kg Eco-participation	Laque ou Placage	1 81 696 1

2 - Les finitions / Finishes / Die Farbauswahl

Les finitions : Les meubles (Finishes : Furniture / Die Farbauswahl : Die Möbel)

Les laques brillantes et extra mates : Par défaut, toutes les laques sont livrées en finition brillante (BR), disponible sans plus-value en finition extra-mate (MA).
Lacquer : By default, all lacquers are supplied in brilliant finish (BR), available without surcharge in extra-matt finish (MA).
Standardmässig werden alle Lacke in Hochglanz (BR) geliefert, die Option MATT (MA) muss auf der Bestellung vermerkt sein.

Les laques métallisées : pour cette finition, une plus-value de 10% sur le prix public HT du meuble sera appliqué.
Metallic lacquer : for this finish a 10% surcharge on the unit's pre-tax retail price will be applied.
Die metallic-Lacke - Bitte Kalkulieren sie hier einen aufpreis von 10 % ein.

Le bois (placage) (Wood veneer / Dekor Holz)

Les finitions : Plan vasque monobloc Céramyl ®

(Finishes : Integrated basins / Die Monoblock-Waschtischplatten / Becken)

Les finitions : Les plans vasques avec vasque semi-encastrée

(Finishes : Worktop with half recessed basins / Die Deckplatten mit eingelassenem becken)

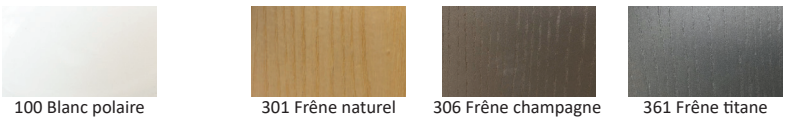

Les finitions : Les pieds

(Finishes : One-piece worktop basin / Möbelfüsse)

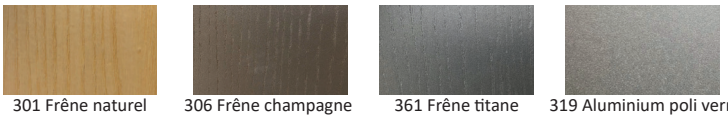

Les finitions : Les vasques en Céramyl®

(Finishes : Basins in Céramyl® / Waschschalen einbau-waschschalen ohne Überlauf aus Mineralguss)

Vasque Tulipe

Vasque Lotus

Vasque Alma

3 - La notice de montage

Assembly instructions/ Montageanleitungen

Meubles vasque ORGANIC L. 110/130/160

plan céramyl

ORGANIC vanity W.110/130/160 - Céramyl worktop

Waschtisch ORGANIC Mineralguss L. 110/130/160

Réf. 1816801
1816821
1816841

V1-12/02/2018

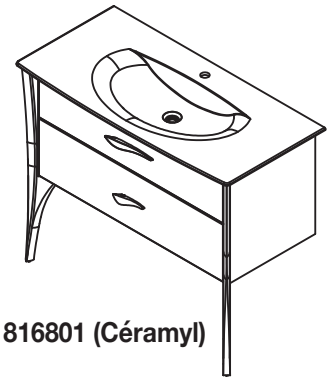

1816801 (Céramyl)

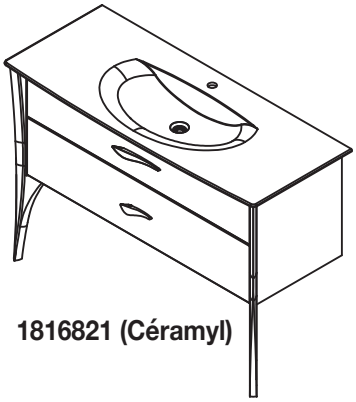

1816821 (Céramyl)

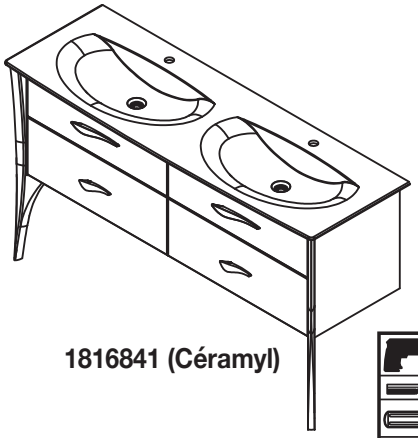

1816841 (Céramyl)

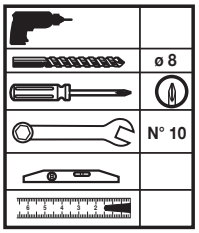

Repérez ce dont vous avez besoin
Extract the parts you need
Entnehmen sie die benötigten teile

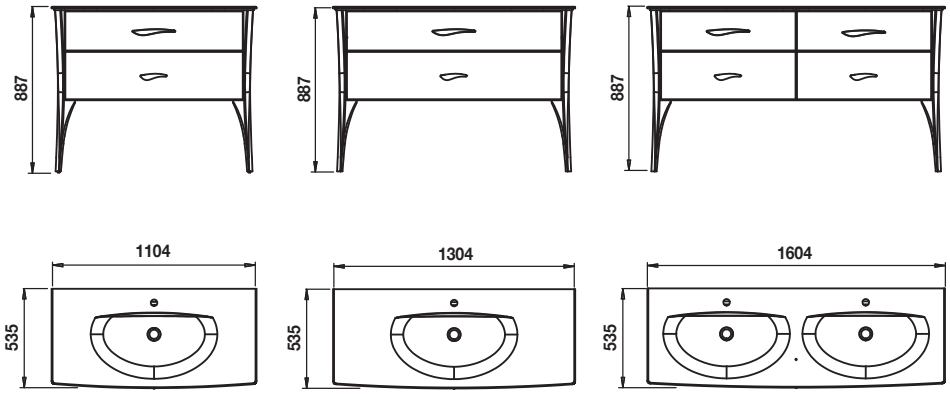

Profondeur de la vasque 105 mm

1		**CHEVILLE 8** 706014000035	**X 8**
2		**VIS 5 X 50 TF** 706003000126	**X 8**
3		**ROND 8 L** 706011000040	**X 4**
4		**ROND 8 H EVENT** 706011000041	**X 4**
5		**ECROU 8 H** 706011000030	**X 4**
6	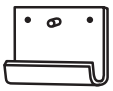	**ATTEVASION** 706002000030	**X 4**

F
- Afin d'accroître la longévité de votre produit, nous vous recommandons de chauffer et de ventiler votre salle de bains pour éviter l'accumulation de vapeur et d'essuyer les projections d'eau.
- Pour une complète satisfaction, respectez les consignes d'installation et d'entretien. Leur non-respect peut entrainer la perte de la garantie

D
- Um eine lange Legensdauer Ihrer Möbel sicherzustellen, empfehlen wir, das Badzimmer zu heizen und zu lüften, um hohe Luftfeuchtigkeit zu vermeiden. Wasserspritzer sollten trockengewischt werden.
- Damit das Möbelstück Sie vollstens zufriendenstellt, beachten Sie bitte die installations und Pflegevorschriften. Bei Nichteinhaltung erlischt der Garantie Anspruch.

GB
- To maximise the service life of your product, we recommend that your bathroom is properly heated and ventilated. This will prevent the build up of excess moisture and steam stagnation. Wipe with water splashes as they occur with clean cloth.
- For you complete satisfaction, carefully read the installation and maintenance instructions provided and retain for reference. Failure to follow the instruction may invalidate the product warranty.

DECOTEC

3, boulevard Voltaire - 75011 Paris - Tél. 01 53 36 15 00 - www.decotec-paris.com - Mail : sav@decotec.fr

1 Fixation murale / *Wall mounting - Wandbefestigung*

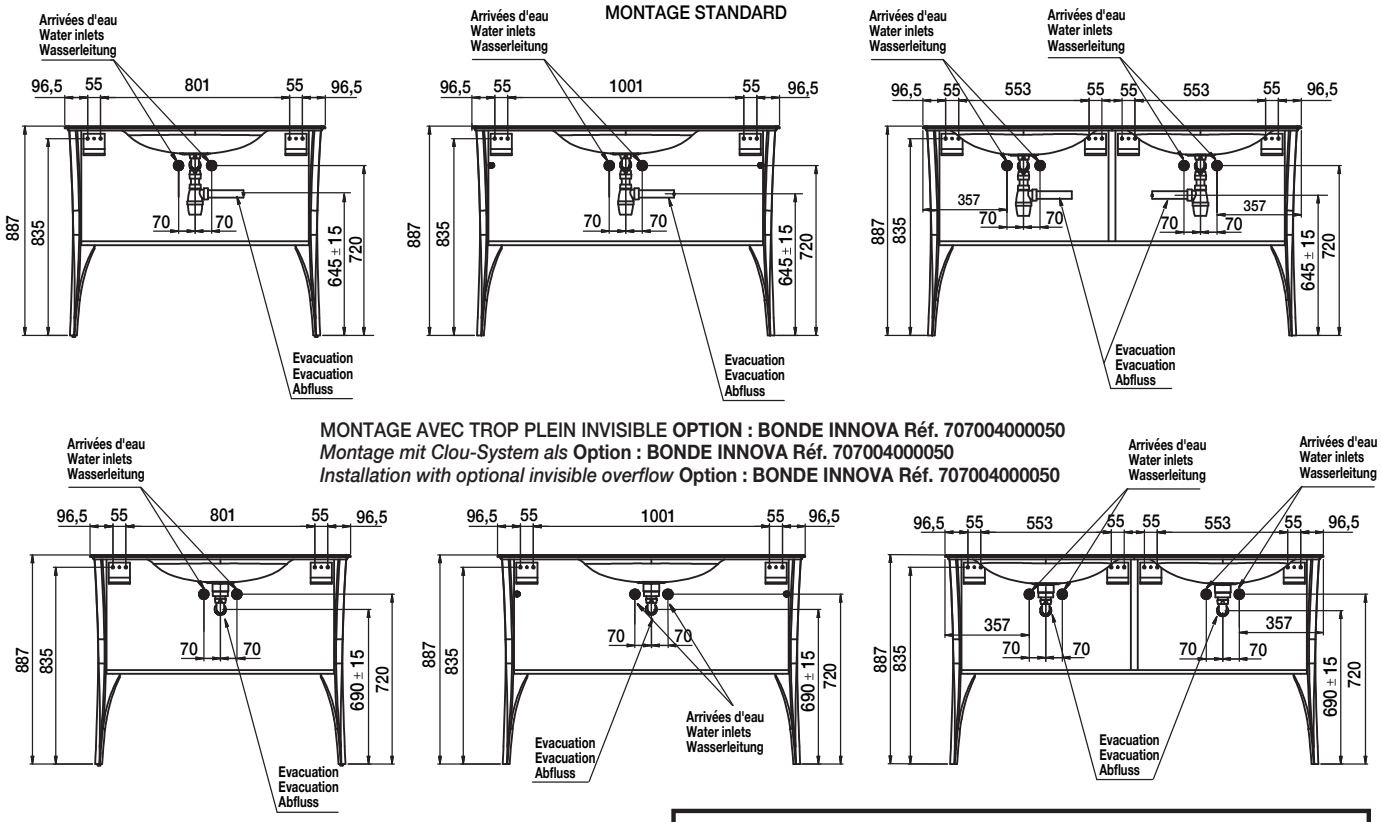

Pose des équerres au mur
Wall brakets installation
Anbrigen der Wandhalterungen

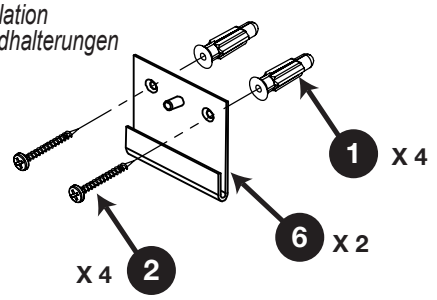

La fourniture des vis et chevilles n'engage pas DECOTEC, la bonne tenue du produit par le choix du matériel de fixation adapté à la nature du mur est de la seule responsabilité de l'installateur. Les sachets de quincaillerie fournis sont standards, certains composants ne sont donc pas utiles.

Die Lieferung der zur Installation notwendigen Schrauben und Dübel unterliegt nicht der Verantwortung der Firma Decotec. Die korrekte Auswahl der Befestigungselemente, abhängig vom Zustand und Tragkraft der Wand, wird durch den Installateur getroffen und fällt unter seine Verantwortung. Das im Lieferumfang enthaltene Montagezubehör ist eine Standardausführung. Es ist daher möglich, dass nicht alle Teile Verwendung finden.

The provision of screws and wall plugs does not render DECOTEC responsible for the stability of the installation. The choice of suitable fixings adapted to the nature of the wall on which the unit will be hung is the sole responsibility of the installer. There is a standard fixing kit for Decotec units. Therefore there will be some surplus items.

2 Démontage du tiroir
Removing drawer / Aushängen

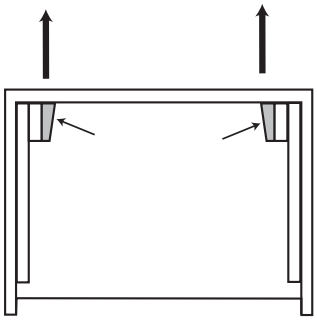

3 Pose du meuble
Furniture installation / Anbringen des Möbelstück

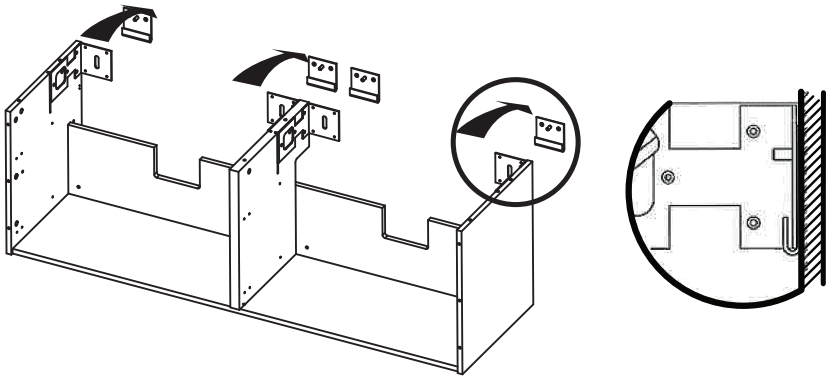

4 Mise à niveau du meuble
Levelling the furniture
Ausrichten des Möbels auf Lot

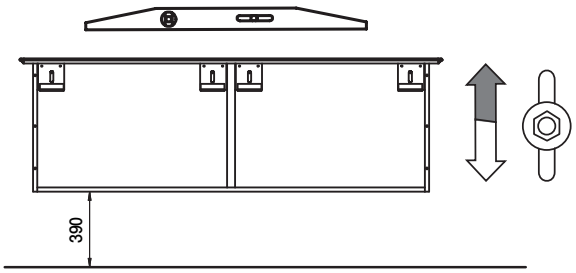

5 Verrouillage au mur *I Locking the furniture*
Befestingung des Möbels and der Wand

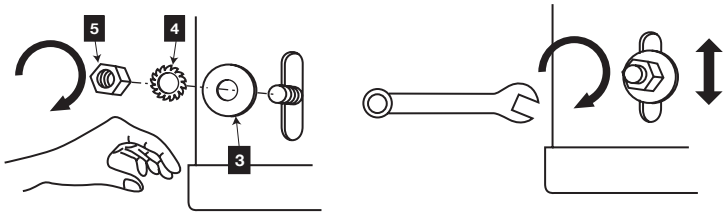

6 Pose des pieds *I Feet installation I Anbringen des Bein*
Respecter imperativement l'ordre de montage *I Must follow the installation steps exactly*
Bitte zwingend die Montagereihenfolge einhalten

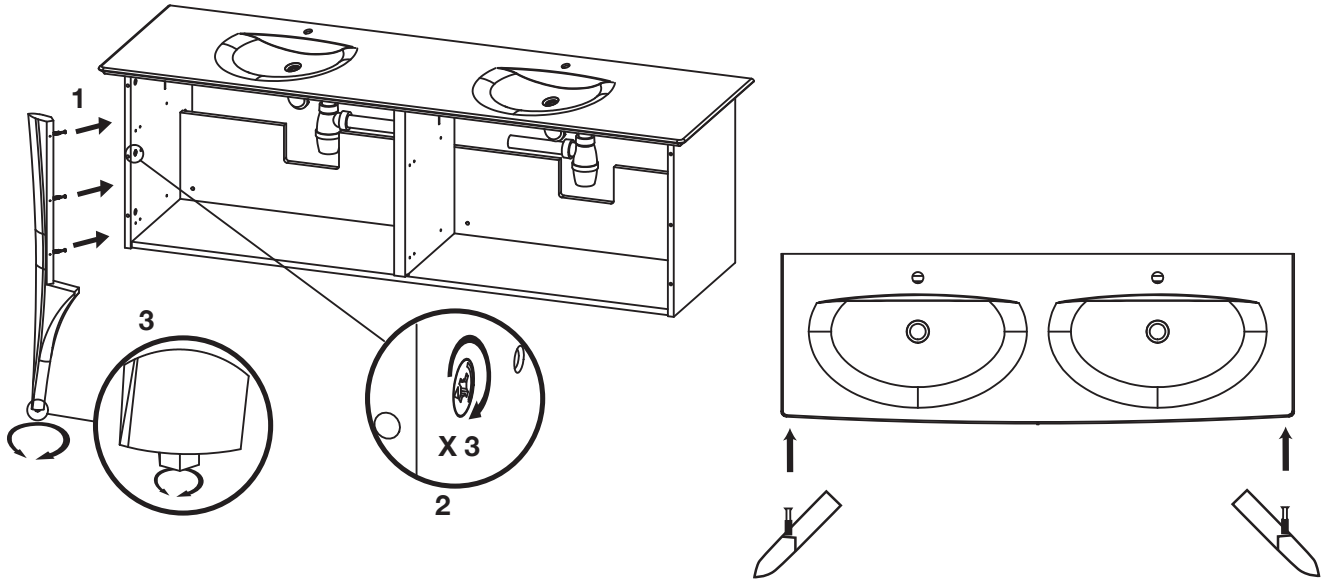

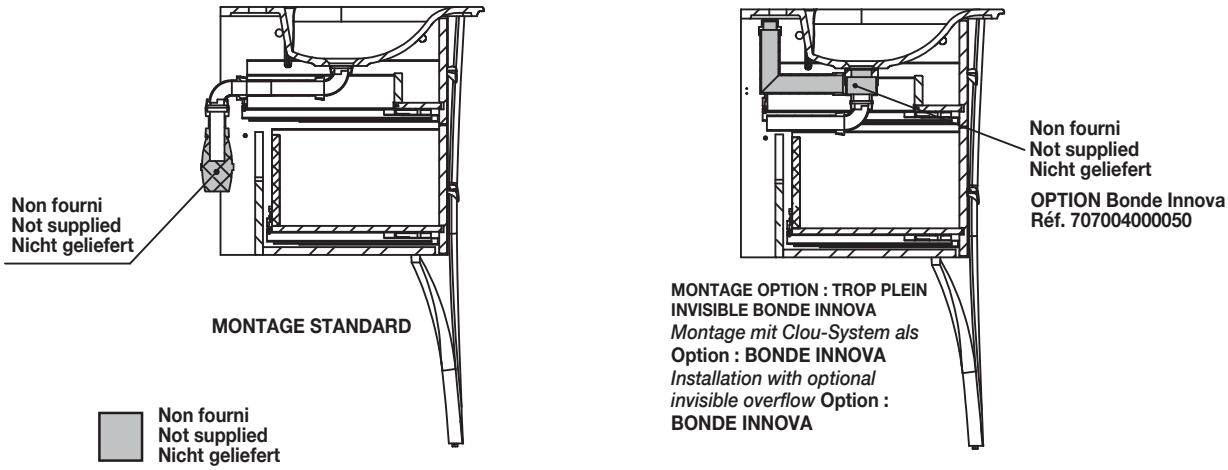

7 Réglage des tiroirs / *Drawer adjustment / Einstellung Schublade*
Remontage tiroir / *Reassembly drawer / Wiederzusammensetzen Schubfach*

Réglage en hauteur (max. ±1,5 mm)
Height adjustment (max. ± 1,5 mm)
Höhenverstellung (max. ± 1,5 mm)

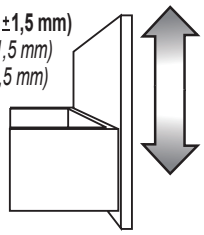

Réglage latéral (± 1,5 mm)
Side adjustment (± 1,5 mm)
Seitenverstellung (± 1,5 mm)

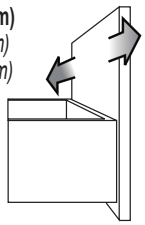

Réglage inclinaison (max. + 4 mm)
Tilt angle adjustment of front (max. + 4 mm)
Neigungsverstellung der Front (max. + 4 mm)

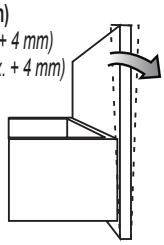

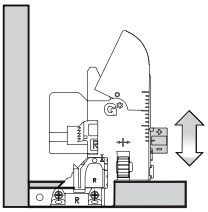

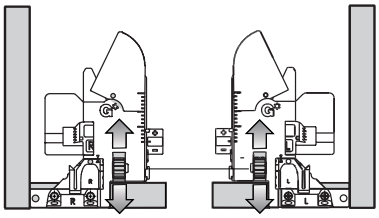

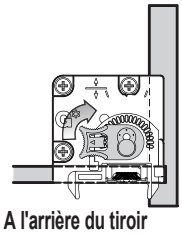

A l'arrière du tiroir

N1816801_1816821_1816841_MEUBLES VASQUE ORGANIC_110/130/160_VASQUE & PLAN CERAMYL

Meubles vasque ORGANIC L.110/130/160 semi-encastrées, céramyl-plan solid décor - plan bois

ORGANIC vanity W110/130/160 Semi-recessed, Solid-Décor
Céramyl® worktop – wood worktop
Version Deckplatte Solid Décor / Holz mit eingelassenem Becken

Réf. 1816811/1816871
1816831/1816881
1816861/1816891

V1-12/02/2018

1816811 (Bois)
1816871 (Solid Décor)

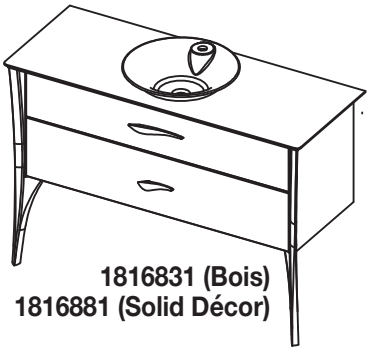

1816831 (Bois)
1816881 (Solid Décor)

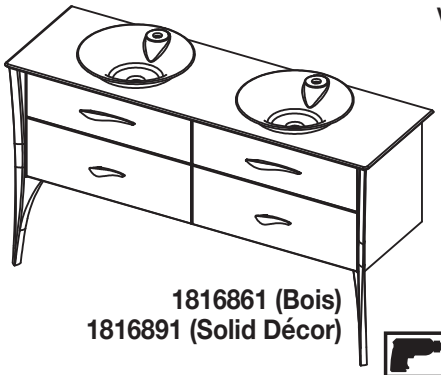

1816861 (Bois)
1816891 (Solid Décor)

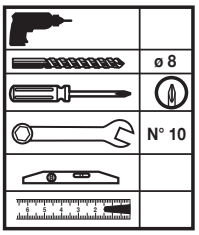

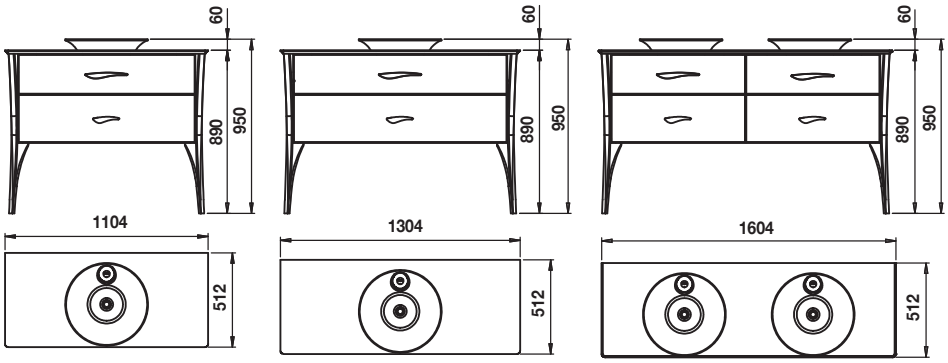

Repérez ce dont vous avez besoin
Extract the parts you need
Entnehmen sie die benötigten teile

1		**CHEVILLE 8** 706014000035	**X 8**
2		**VIS 5 X 50 TF** 706003000126	**X 8**
3		**ROND 8 L** 706011000040	**X 4**
4		**ROND 8 H EVENT** 706011000041	**X 4**
5		**ECROU 8 H** 706011000030	**X 4**
6	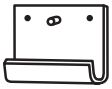	**ATTEVASION** 706002000030	**X 4**

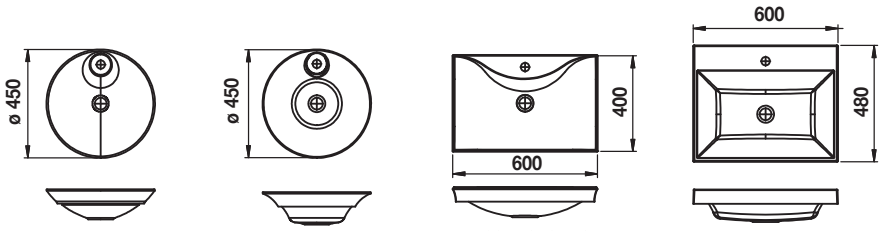

VASQUE TULIPE
Prof. de la vasque 110 mm

VASQUE LOTUS
Prof. de la vasque 120 mm

VASQUE ORGANIC
Prof. de la vasque 110 mm

VASQUE ALMA
Prof. de la vasque 120 mm

NOTICE COMPATIBLE AVEC LES 4 TYPES DE VASQUES (TULIPE, LOTUS ORGANIC,ALMA)
Compatible with 4 types of basins (TULIPE, LOTUS ORGANIC,ALMA)
Montageanleitung gültig für alle 4 Becken (TULIPE, LOTUS, ORGANIC, ALMA)

F

- Afin d'accroître la longévité de votre produit, nous vous recommandons de chauffer et de ventiler votre salle de bains pour éviter l'accumulation de vapeur et d'essuyer les projections d'eau.
- Pour une complète satisfaction, respectez les consignes d'installation et d'entretien. Leur non-respect peut entrainer la perte de la garantie

D

- Um eine lange Legensdauer Ihrer Möbel sicherzustellen, empfehlen wir, das Badzimmer zu heizen und zu lüften, um hohe Luftfeuchtigkeit zu vermeiden. Wasserspritzer sollten trockengewischt werden.
- Damit das Möbelstück Sie vollstens zufriendenstellt, beachten Sie bitte die installations und Pflegevorschriften. Bei Nichteinhaltung erlischt der Garantie Anspruch.

GB

- To maximise the service life of your product, we recommend that your bathroom is properly heated and ventilated. This will prevent the build up of excess moisture and steam stagnation. Wipe with water splashes as they occur with clean cloth.
- For your complete satisfaction, carefully read the installation and maintenance instructions provided and retain for reference. Failure to follow the instruction may invalidate the product warranty.

DECOTEC

3, boulevard Voltaire - 75011 Paris - Tél. 01 53 36 15 00 - www.decotec-paris.com - Mail : sav@decotec.fr

1 Fixation murale / *wall mounting - Wandbefestigung*

MONTAGE STANDARD

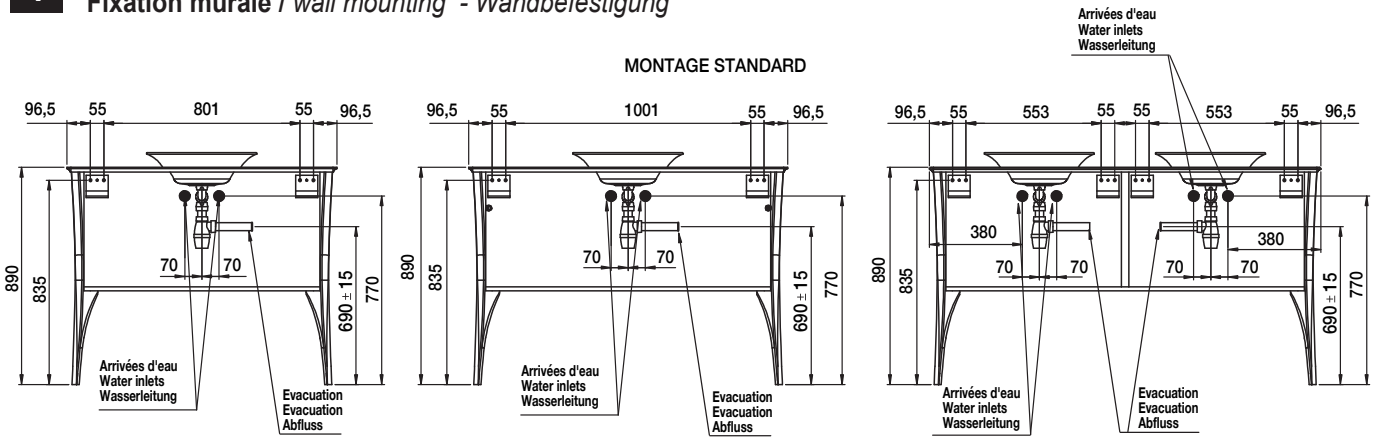

MONTAGE AVEC TROP PLEIN INVISIBLE **OPTION : BONDE INNOVA Réf. 707004000050**
Montage mit Clou-System als **Option : BONDE INNOVA Réf. 707004000050**
Installation with optional invisible overflow **Option : BONDE INNOVA Réf. 707004000050**

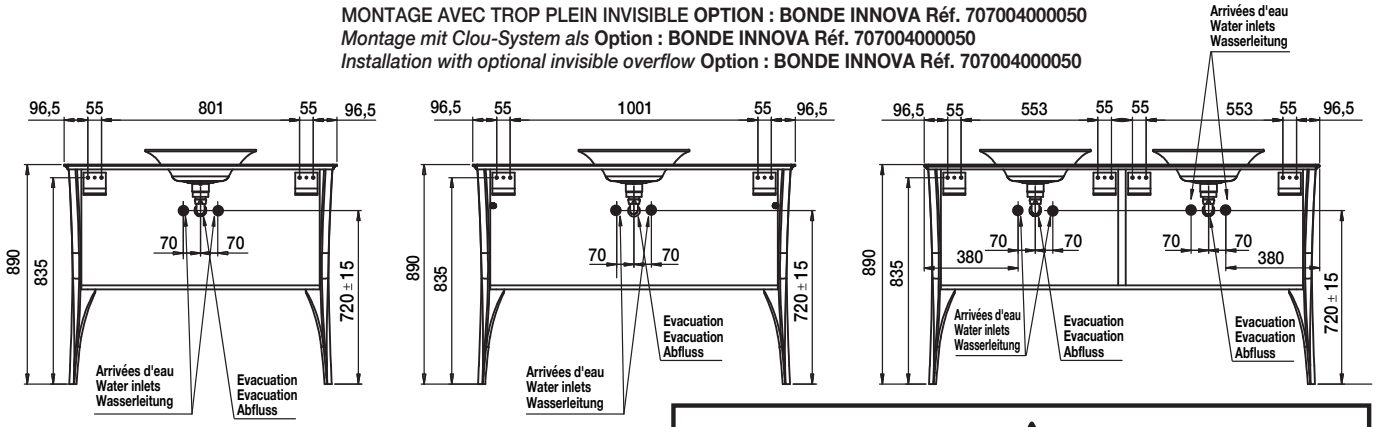

Pose des équerres au mur
Wall brakets installation
Anbrigen der Wandhalterungen

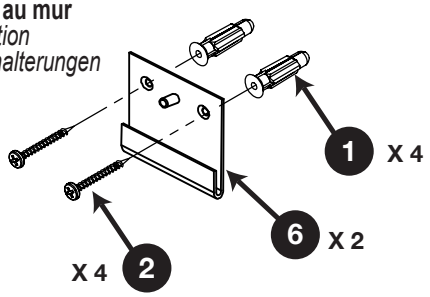

La fourniture des vis et chevilles n'engage pas DECOTEC, la bonne tenue du produit par le choix du matériel de fixation adapté à la nature du mur est de la seule responsabilité de l'installateur. Les sachets de quincaillerie fournis sont standards, certains composants ne sont donc pas utiles.

Die Lieferung der zur Installation notwendigen Schrauben und Dübel unterliegt nicht der Verantwortung der Firma Decotec. Die korrekte Auswahl der Befestigungselemente, abhängig vom Zustand und Tragkraft der Wand, wird durch den Installateur getroffen und fällt unter seine Verantwortung. Das im Lieferumfang enthaltene Montagezubehör ist eine Standardausführung. Es ist daher möglich, dass nicht alle Teile Verwendung finden.

The provision of screws and wall plugs does not render DECOTEC responsible for the stability of the installation. The choice of suitable fixings adapted to the nature of the wall on which the unit will be hung is the sole responsibility of the installer. There is a standard fixing kit for Decotec units. Therefore there will be some surplus items.

2 Démontage du tiroir
Removing drawer / Aushangen

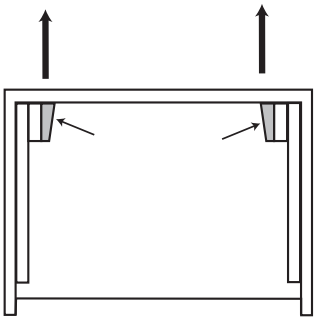

3 Pose du meuble
Furniture installation / Anbringen des Möbelstück

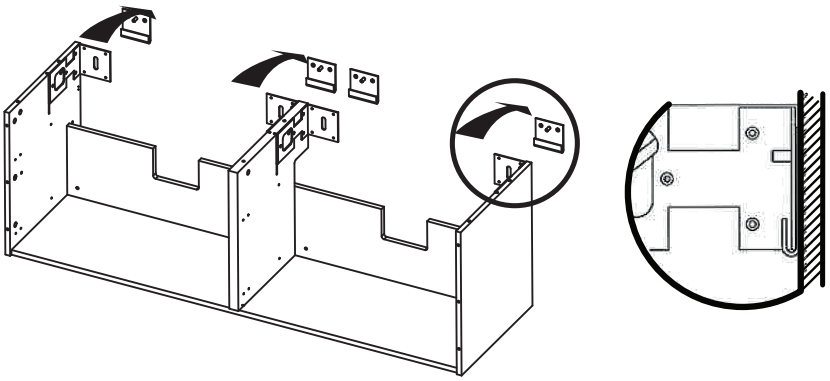

4 Mise à niveau du meuble
Levelling the furniture
Ausrichten des Möbels auf Lot

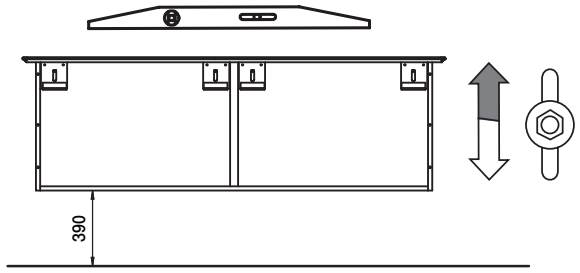

5 Verrouillage au mur *I Locking the furniture*
Befestingung des Möbels and der Wand

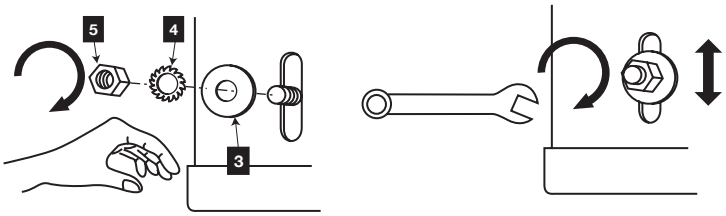

6 Pose du plan *I Basin installation / Aufsetzen und Befestigen des Waschtisches*

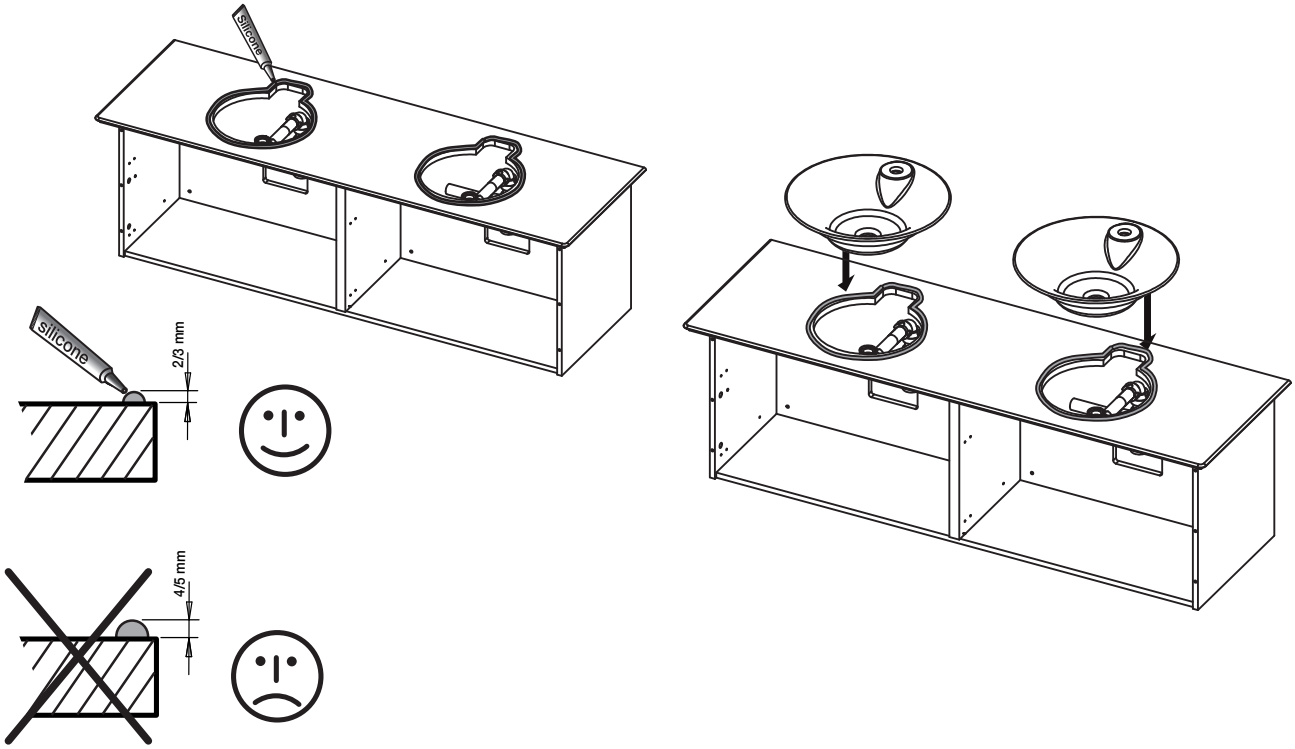

7 Pose des pieds *I Feet installation I Anbringen des Bein*
Respecter imperativement l'ordre de montage *I Must follow the installation steps exactly*
Bitte zwingend die Montagereihenfolge einhalten

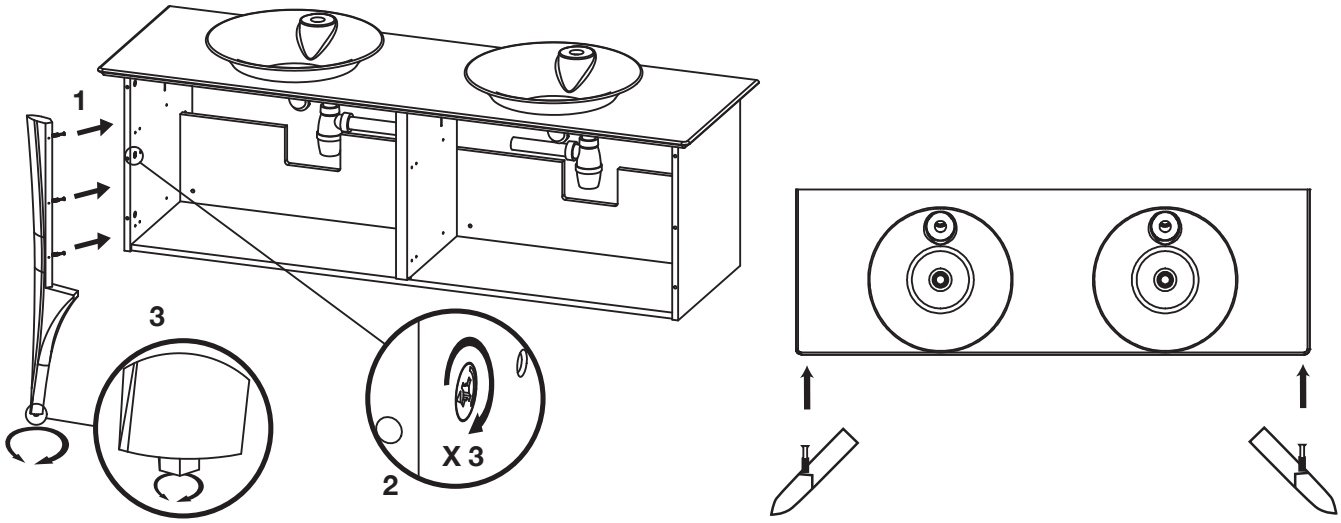

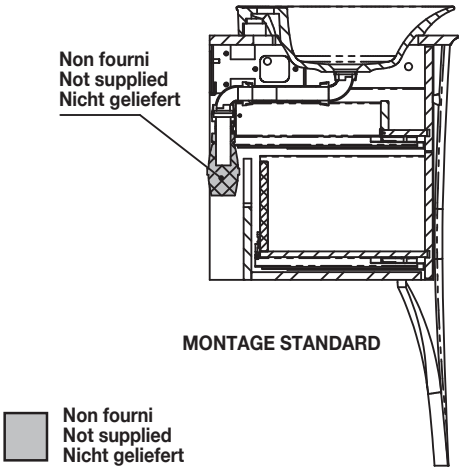

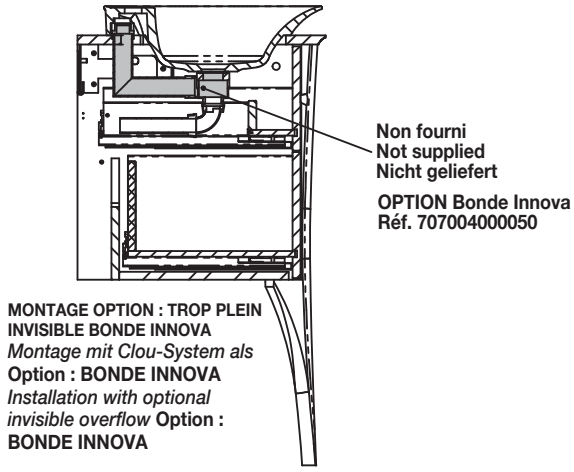

8 Réglage des tiroirs / *Drawer adjustment / Einstellung Schublade*
Remontage tiroir / *Reassembly drawer / Wiederzusammensetzen Schubfach*

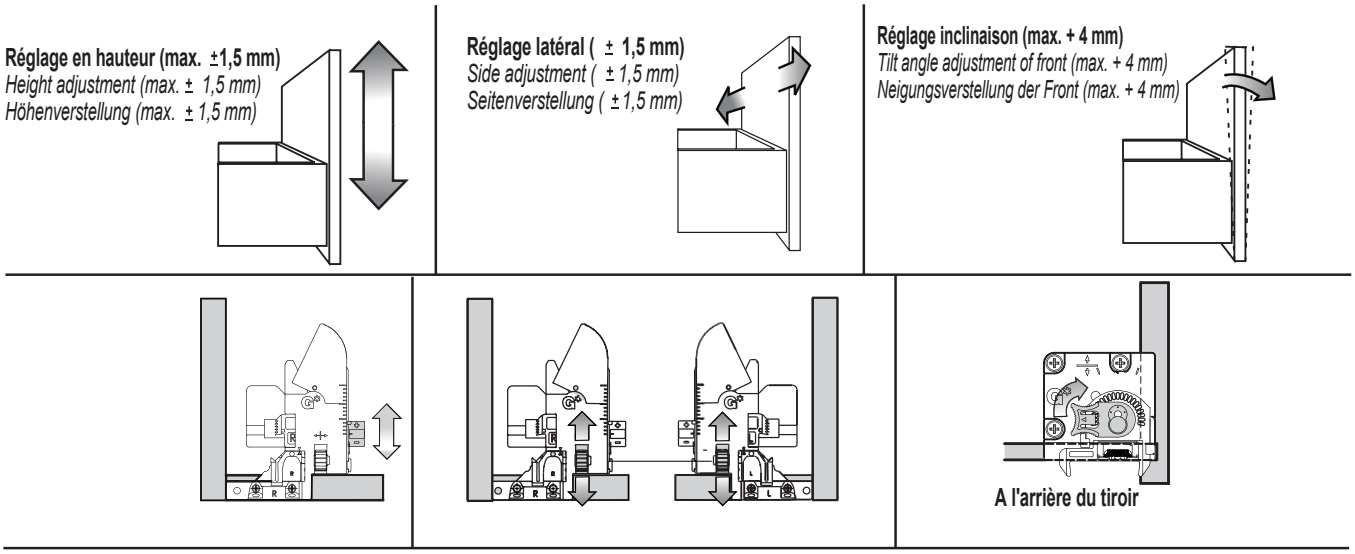

N1816811>1816891_MEUBLES VASQUE ORGANIC_110/130/160