Mont- Blanc

1 - La collection / Collection / Die Kollektion
2 - Les finitions / Finishes / Die Farbauswahl
3 - La notice de montage / Assembly instructions/ Montageanleitungen

Caractéristiques techniques
Technical characteristics
Technische Merkmale

La collection Mont-Blanc, mélange subtil de matières nobles et élégantes, nous projette dans une atmosphère gracieuse. Or, cuivre ou argent, Mont-Blanc, se fait luxueux et brille de ses précieux matériaux. L'élégant porte-serviettes Mistral finition nacre, le papier-peint comme les textiles et les accessoires aux accents dorés trouvent toute leur place dans ce style résolument chic.

The Mont-Blanc collection, a subtle blend of majestic and elegant materials, transports us into a golden world of graciousness. Gold, copper, or silver; Mont-Blanc is luxurious and absolutely glows with its precious materials. The elegant Mistral towel rail in the Nacre finish, textile-look wallpaper and accessories with golden accents complete this resolutely chic style.

Die Kollektion Mont-Blanc vereint behutsam edle und elegante Materien und versetzt uns damit in eine anmutige und erhabene Atmosphäre. Gold, Bronze oder Silber – Mont-Blanc gönnt sich den Luxus und brilliert mit seinen wertvollen Stoffen. Der elegante Handtuch-Ständer Mistral in seiner goldenen Version, elegante Accessoires sowie die passende Raumgestaltung vereinen sich zu einem schicken und gehobenen Lebensgefühl.

DECOTEC

fabriqué en France

1 - La collection / Collection / Die Kollektion

	Désignation	Finition	Ref
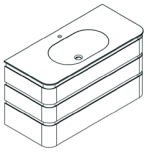	Meuble vasque L120 - 3 tiroirs **Préciser la finition de prise de mains** L 120 X P 56 X H 67 Poids: 82,5 / 53 kg Eco-participation	Laque + alu brossé	1 81 700 1
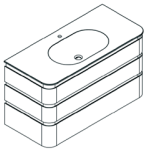	Meuble vasque L120 - 3 tiroirs avec éclairage **Eclairage LED 18 W - 95 Lumen/W - (4500°K)** Allumage à l'ouverture du tiroir - Extinction à la fermeture **Préciser la finition de prise de mains** Classe énergétique : A++ / A+ / A - Classe II - IP 44 - CE L 120 X P 56 X H 67 Poids: 83,5 / 54 kg Eco-participation	Laque + alu brossé	1 81 701 1
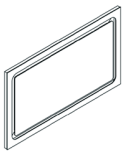	Miroir LED L120 Eclairage LED 28.8 W - 95 Lumen/W - (4500°K) - 1 anti-buée 60 W Classe énergétique : A++ / A+ / A - Classe II - IP 44 - CE L 120 X P 3 X H 70 Poids: 21 kg	_____	1 81 702 1
	Mitigeur lavabo Nouvelle Vague Livré avec vidage et commande de vidage Chrome brillant L 6,8 X P 19,3 X H 16,2 Poids: 2,4 kg	Chrome brillant	1 43 000 1 00004

2 - Les finitions / Finishes / Die Farbauswahl

Les finitions : Les meubles (Finishes : Furniture / Die Farbauswahl : Die Möbel)

Les laques brillantes et extra mates : Par défaut, toutes les laques sont livrées en finition brillante (BR), disponible sans plus-value en finition extra-mate (MA).
Lacquer : By default, all lacquers are supplied in brilliant finish (BR), available without surcharge in extra-matt finish (MA).
Standardmässig werden alle Lacke in Hochglanz (BR) geliefert, die Option MATT (MA) muss auf der Bestellung vermerkt sein.

000 Blanc
005 Noir
018 Anthracite
080 Bleu comète
024 Bleu d'Armor
099 Canard
029 Baltique
039 Fjord
060 Vert d'eau
079 Grège
035 Marron glacé
073 Camel
007 Beige
036 Amarante
095 Rouge Impérial
067 Bambou
052 Seychelles
031 Cascade
047 Tomette
054 Confetti
032 Poudre
003 Joli teint
013 Gris perle
041 Ombre
077 Rose cocotte

Les laques métallisées : pour cette finition, une plus-value de 10% sur le prix public HT du meuble sera appliqué.
Metallic lacquer : for this finish a 10% surcharge on the unit's pre-tax retail price will be applied.
Die metallic-Lacke - Bitte Kalkulieren sie hier einen aufpreis von 10 % ein.

006 Champagne
078 Rose cendrée
074 Brun cuivré
053 Hibiscus
061 Titane

Les prises de mains (Hollow joints / Die Handläufe)

Or brossé
Gold brushed
Gold gebürstet

Cuivre brossé
Bronze brushed
Kupfer gebürstet

Argent brossé
Silver brushed
Silber gebürstet

Les plans vasques
(Basin / Die Monoblock - Waschtischplatten / Becken)

800 Blanc
884 Gris anthracite
819 Gris métallisé
846 Pergame
855 Soie

La robinetterie (Taps / Die Armaturen)

Les plans vasques sont toujours livrés avec un perçage pour une robinetterie monotrou.
Integrated basins come with single-hole drilling
Die Waschtische werden standardmässig mit einer Bohrung für eine Einlochbatteri

Nouvelle Vague - Réf. 143000100004 (Chrome brillant)

Mitigeur monotrou chrome
livré avec vidage
et commande de vidage.
Chromed monobloc mixer tap
with waste fittings and pop-up system.
Einloch Mischbatterie verchromt
mit Ablaufgarnitur - und Hebei.

3 - La notice de montage

Assembly instructions/ Montageanleitungen

Meuble vasque MONT BLANC L. 120

Basin unit Mt BLANC 120 - Waschplatz Mt BLANC 120 **Réf.** 181700-181701

V1-26/01/2018

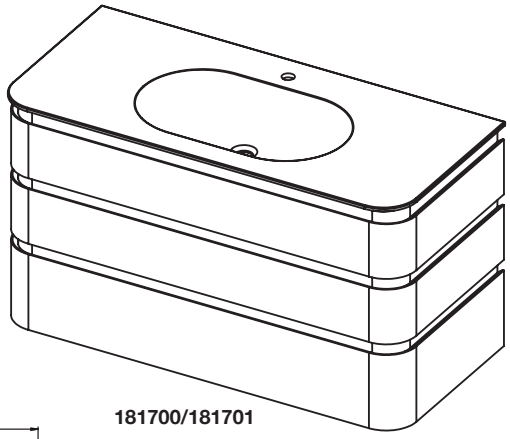

181700/181701

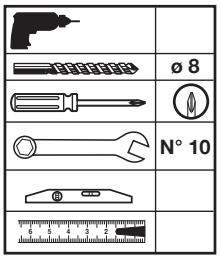

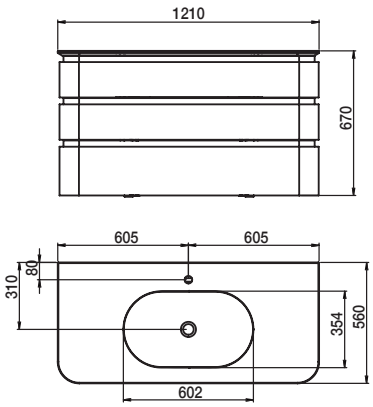

Profondeur de la cuve : 110
Poids du meubles : 82.5 kg

Repérez ce dont vous avez besoin
Extract the parts you need
Entnehmen sie die benötigten teile

1		CHEVILLE 8 706014000035	X 4
2		VIS 5 X 50 TR 706003000127	X 4
3		ROND 8 L 706011000040	X 2
4		ROND 8H EVENT 706011000041	X 2
5		ECROU 8H 706011000030	X 2
6		ATTEVASION 706002000030	X 2

Dans les locaux d'habitation, des locaux recevant une baignoire ou une douche et des prises de courant inférieur ou égal à 32A, le circuit correspondant doit être protégé par un dispositif à courant différentiel-résiduel (DDR) inférieur ou égal à 30 mA.

F Ce meuble CLASSE II IP 44 peut étre mis dans le volume 2

GB This basin CLASSE II IP 44 can be put in volume 2

D Dieser Schrank CLASSE II IP 44 kann in volumen 2 gestellt werden

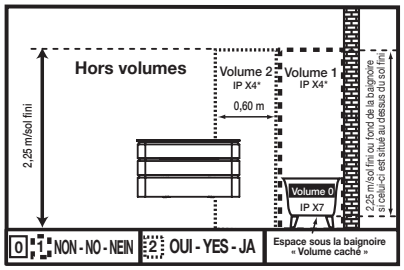

ÉLECTRICITÉ/ELEKTRIZITÄT/ELECTRICITY

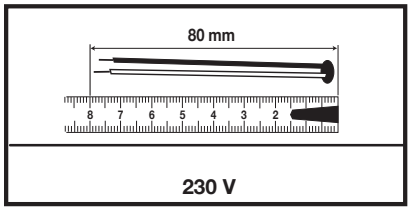

F
- Mettre l'installation électrique hors tension avant de commencer la pose.
- Choisir l'emplacement du meuble afin que la prise électrique du meuble soit en dehors du volume de sécurité.
- Afin d'accroître la longévité de votre produit, nous vous recommandons de chauffer et de ventiler votre salle de bains pour éviter l'accumulation de vapeur et d'essuyer les projections d'eau.
- Pour une complète satisfaction, respectez les consignes d'installation et d'entretien. Leur non-respect peut entrainer la perte de la garantie

D
- Vor Montagebeginn den Strom abstellen (Scherung ausschalten).
- Stellplatz auswählen und darauf achten, daß die E-Steckdose für das Möbelstück außerhalb des Sicherheitsbereiches liegt.
- Um eine lange Legensdauer Ihrer Möbel sicherzustellen, empfehlen wir, das Badzimmer zu heizen und zu lüften, um hohe Luftfeuchtigkeit zu vermeiden. Wasserspritzer sollten trockengewischt werden.
- Damit das Möbelstück Sie vollstens zufriendenstellt, beachten Sie bitte die installations und Pflegevorschriften. Bei Nichteinhaltung erlischt der Garantie Anspruch.

GB
- Isolate the electrical supply at the fuse box or consumer unit before attempting installation.
- The product must be positionned so that the electric socket is outside the electrical safety zone.
- To maximise the service life of your product, we recommend that your bathroom is properly heated and ventilated. This will prevent the build up of excess moisture and steam stagnation. Wipe with water splashes as they occur with clean cloth.
- For you complete satisfaction, carefully read the installation and maintenance instructions provided and retain for reference. Failure to follow the instruction may invalidate the product warranty.

DECOTEC

3, boulevard Voltaire - 75011 Paris - Tél. 01 53 36 15 00 - www.decotec-paris.com - Mail : sav@decotec.fr

1 Démontage des 3 tiroirs / *Removing the 3 drawers / Herausnehmen der 3 Auszüge*

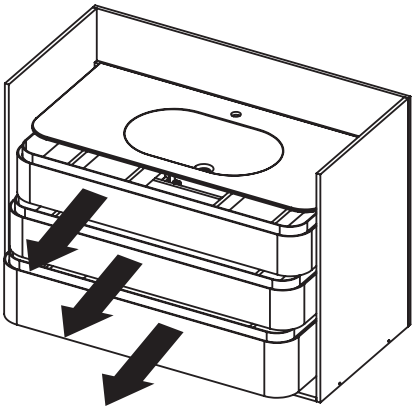

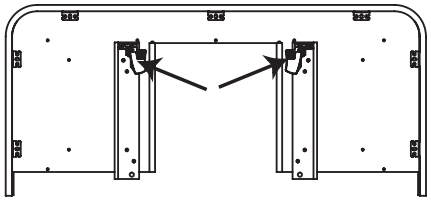

2 Démontage de l'ossature métallique de la caisse bois / *Removing the metal structure from the wood crate. Demontage der Metallkonstruktion vom Holzverschlag.*

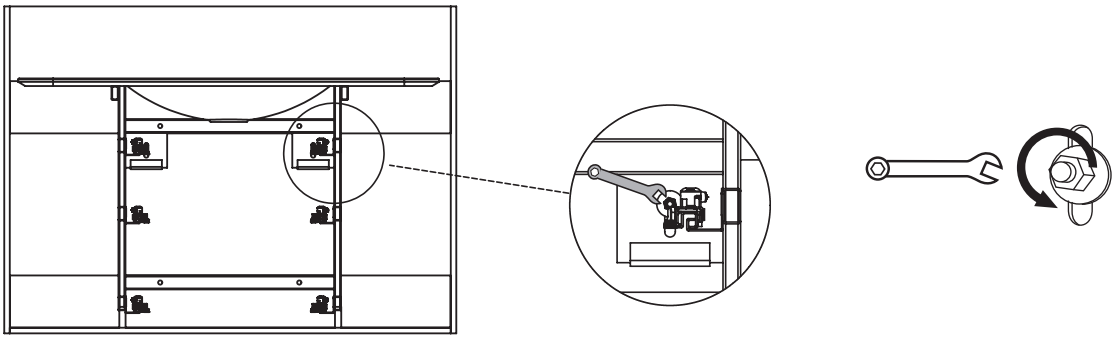

3 Fixation murale / *Wall mounting Wandbefestigung*

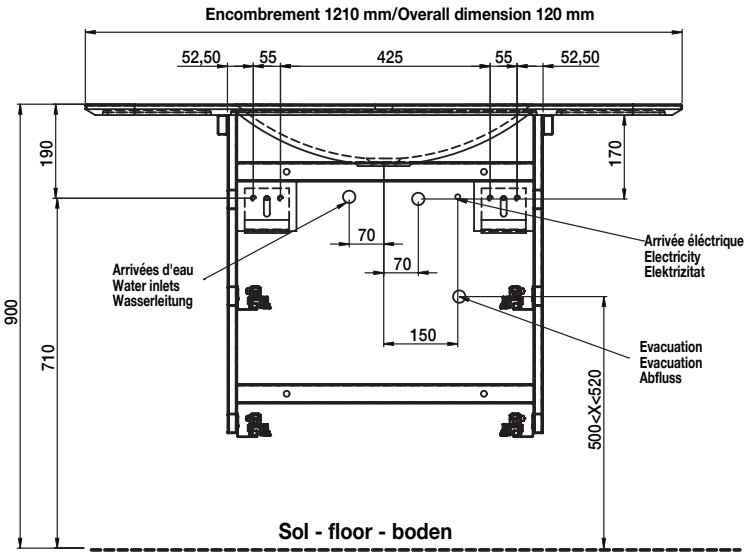

4 Pose des équerres au mur / *Wall braket installation / Anbrigen der wandhalterungen*

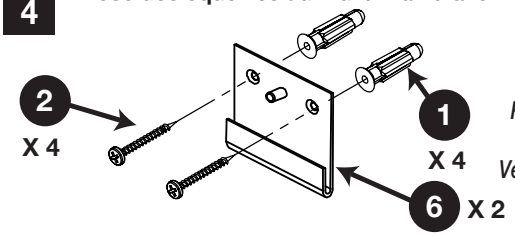

Équerres à récupérer dans la caisse bois
Recover the 2 wall mounting plates from the wood crate
Verwendung der 2 Halteplatten aus dem Holzverschlag

Utiliser des chevilles et des vis appropriées en fonction de votre mur (Poids 94 kg !)
Use pegs and screws that are best suited to your type of wall (Weight 94 kg!)
Verwendung von der Tragkraft der wand entsprechenden Dübeln und Schrauben (Gewicht 94 kg!) obligatorisch !

5 Pose du meuble / *Furniture installation / Anbringen des Möbelstück*

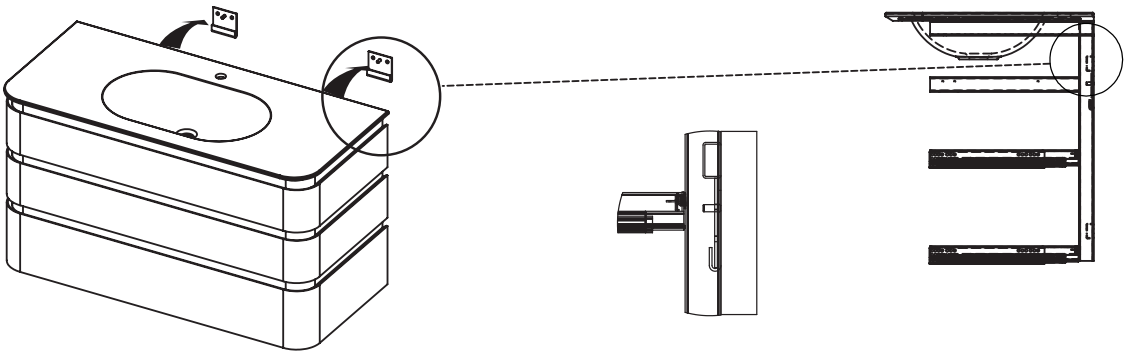

6 Mise à niveau du meuble
Levelling the furniture / Ausrichten des Möbelstück auf lot

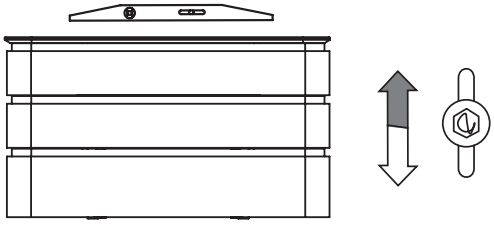

7 Verrouillage au mur
Lock furniture / Befestigung des Möbelstück an der wand

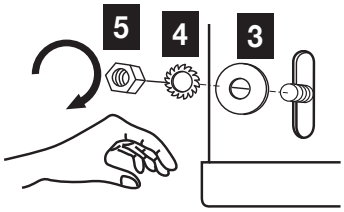

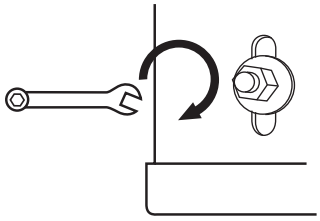

8 Raccordement éléctrique bornier pour 2 fils (pour 181701) / *Electrical connection / Elektrische Verbindung (1)*

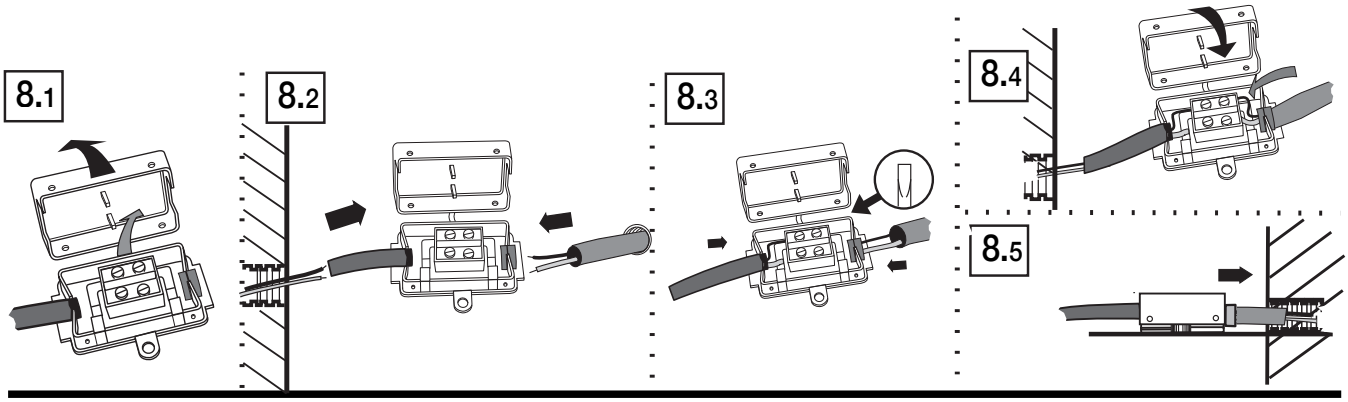

9 Raccordement / *Fitting instructions / Anschluss für Abfluss*

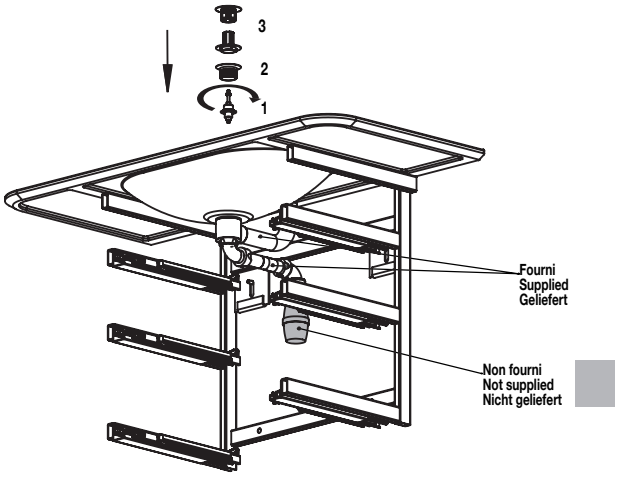

10 Remontage des 3 tiroirs / *Removing the 3 drawers Wiederzusammensetzen der 3 Schubfächer*

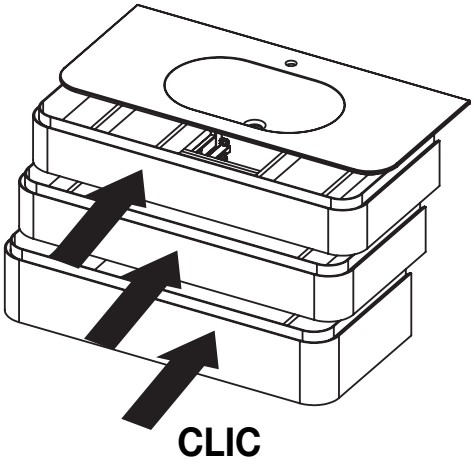

11 Réglage des tiroirs / *Reinserting the 3 drawers / Einstellung Schublade*

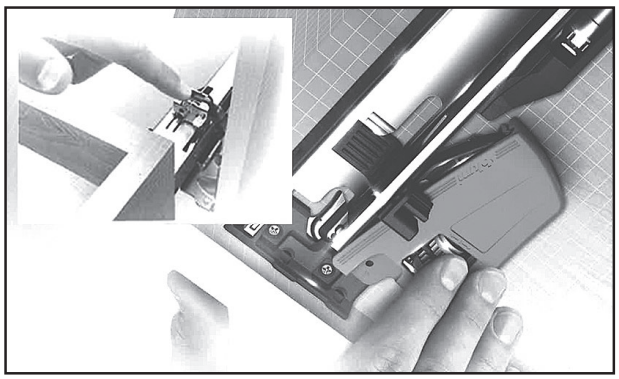

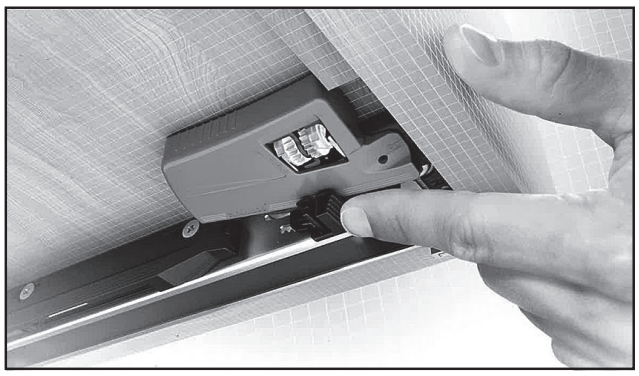

1 **Réglage latéral (max. +/- 1,5 mm)**
Side adjustment (max. +/-1,5 mm)
Seitenverstellung (max. +/-1,5 mm)

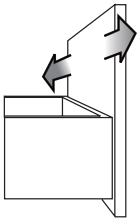

2 **Réglage en hauteur (max. + 3,5 mm)**
Height adjustment (max. + 3,5 mm)
Höhenverstellung (max. + 3,5 mm)

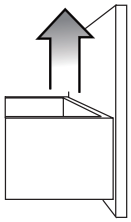

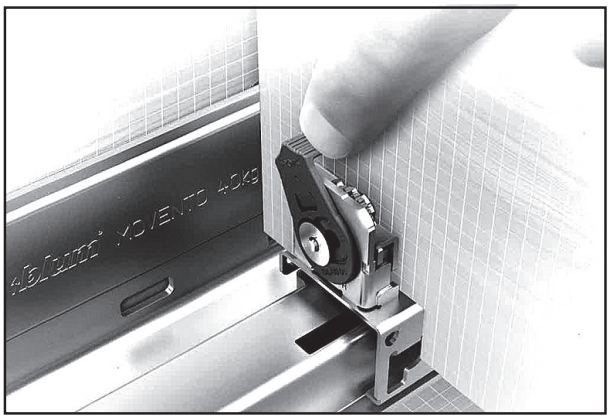

3 **Réglage inclinaison (max. + 4 mm)**
Tilt angle adjustment of front (max. + 4 mm)
Neigungsverstellung der Front (max. + 4 mm)

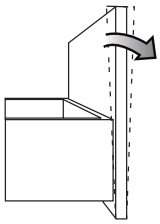

Important : pour stabiliser le meuble et éviter des dommages de transport, le meuble est livré dans une caisse bois, les équerres sont à récupérer pour la fixation finale au mur.
Important : In order to stabilise the vanity and avoid damage during transport, the vanity will be delivered in a special wood crate and secured with wall mounting plates that you should recover and use during the installation..
Wichtig : Das Möbel wird in einem speziellen Holzverschlag transportsicher versandt. Bitte verwenden Sie die beiden Wandhalterungsplatten aus dem Holzverschlag an denen das Möbel während des Transports bereits befestigt war.

DECOTEC
3, boulevard Voltaire - 75011 Paris - Tél. 01 53 36 15 00 - www.decotec-paris.com - Mail : sav@decotec.fr

Miroir MONT BLANC **Réf.** 181702

A-7/05/2018

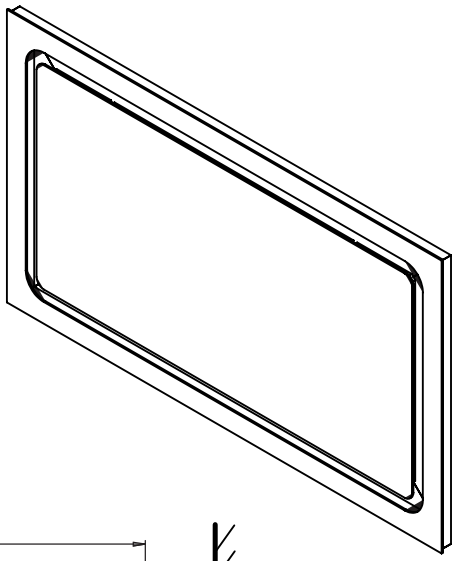

BANDE LEDS 12 V - 28,8 W

A

Les LED sont remplaçable par un professionnel.
LED can be changed by a professional.
Led Können von einem Fachmann geändert werden.

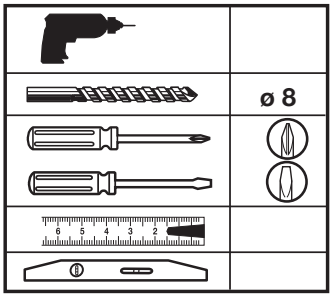

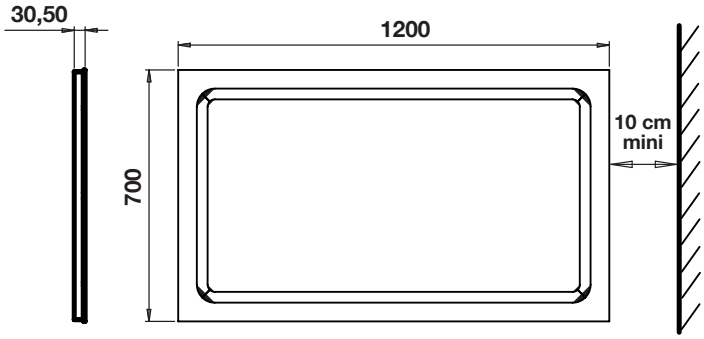

Pour le bon fonctionnement de l'interrupteur sensitif aucun objet ne dois se trouver à moins de 10 cm.

Zur Gewährleistung einer optimalen Sensorfunktion ist ein Mindestabstand von 10 cm zwischen Spiegel/ Spiegelschrank und etwaigen Ablagen etc. einzuhalten.

To the guarantee of an optimal sensor function please keep a minimum distance of 10 cm between the mirror/cabinet and possible wall-shelf or any files.

1	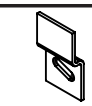	ATT MUR 706002000035	X 3
2		VIS 4,5 X 40 TR 706003000103	X 3
3		CHEVILLE 8 706014000035	X 3

Dans les locaux d'habitation, des locaux recevant une baignoire ou une douche et des prises de courant inférieur ou égal à 32A, le circuit correspondant doit être protégé par un dispositif à courant différentiel-résiduel (DDR) inférieur ou égal à 30 mA.

F Ce miroir CLASSE II IP44 peut être mise dans le volume 2.

GB This mirror CLASSE II IP44 can be put in volume 2.

D Dieser Spiegel CLASSE II IP44 kann in Volumen 2.

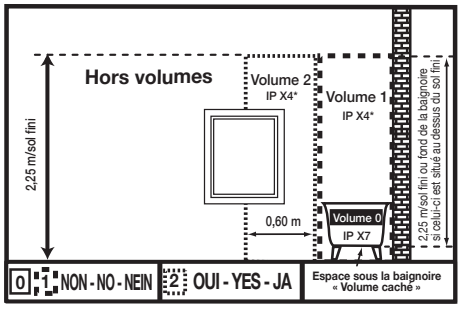

ÉLECTRICITÉ/ELEKTRIZITÄT/ELECTRICITY

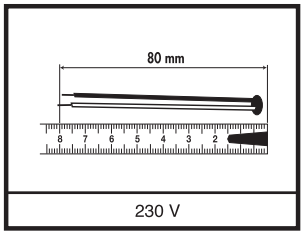

F
- Mettre l'installation électrique hors tension avant de commencer la pose.
- Choisir l'emplacement du meuble afin que la prise électrique du meuble soit en dehors du volume de sécurité.
- Afin d'accroître la longévité de votre produit, nous vous recommandons de chauffer et de ventiler votre salle de bains pour éviter l'accumulation de vapeur et d'essuyer les projections d'eau.
- Pour une complète satisfaction, respectez les consignes d'installation et d'entretien. Leur non-respect peut entrainer la perte de la garantie

D
- Vor Montagebeginn den Strom abstellen (Scherung ausschalten).
- Stellplatz auswählen und darauf achten, daß die E-Steckdose für das Möbelstück außerhalb des Sicherheitsbereiches liegt.
- Um eine lange Legensdauer Ihrer Möbel sicherzustellen, empfehlen wir, das Badzimmer zu heizen und zu lüften, um hohe Luftfeuchtigkeit zu vermeiden. Wasserspritzer sollten trockengewischt werden.
- Damit das Möbelstück Sie vollstens zufriendenstellt, beachten Sie bitte die installations und Pflegevorschriften. Bei Nichteinhaltung erlischt der Garantie Anspruch.

GB
- Isolate the electrical supply at the fuse box or consumer unit before attempting installation.
- The product must be positionned so that the electric socket is outside the electrical safety zone.
- To maximise the service life of your product, we recommend that your bathroom is properly heated and ventilated. This will prevent the build up of excess moisture and steam stagnation. Wipe with water splashes as they occur with clean cloth.
- For you complete satisfaction, carefully read the installation and maintenance instructions provided and retain for reference. Failure to follow the instruction may invalidate the product warranty.

DECOTEC

3, boulevard Voltaire - 75011 Paris - Tél. 01 53 36 15 00 - www.decotec-paris.com - Mail : sav@decotec.fr

1 Fixation murale / *Wall installation / Wandbefestigung*

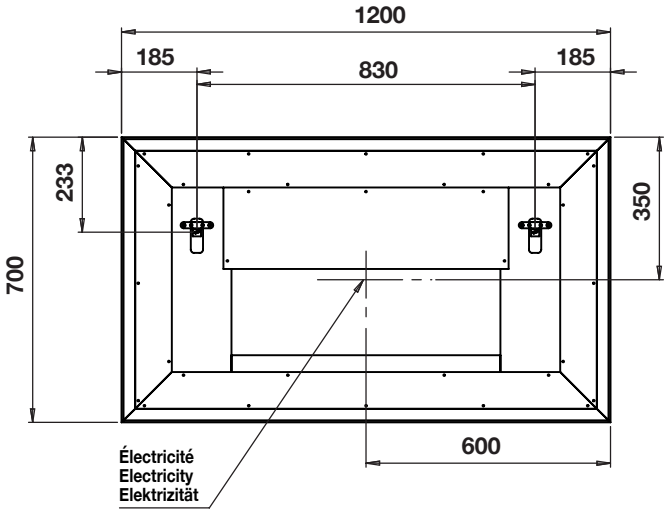

La fourniture des vis et chevilles n'engage pas DECOTEC, la bonne tenue du produit par le choix du matériel de fixation adapté à la nature du mur est de la seule responsabilité de l'installateur. Les sachets de quincaillerie fournis sont standards, certains composants ne sont donc pas utiles.

Die Lieferung der zur Installation notwendigen Schrauben und Dübel unterliegt nicht der Verantwortung der Firma Decotec. Die korrekte Auswahl der Befestigungselemente, abhängig vom Zustand und Tragkraft der Wand, wird durch den Installateur getroffen und fällt unter seine Verantwortung. Das im Lieferumfang enthaltene Montagezubehör ist eine Standardausführung. Es ist daher möglich, dass nicht alle Teile Verwendung finden.

The provision of screws and wall plugs does not render DECOTEC responsible for the stability of the installation. The choice of suitable fixings adapted to the nature of the wall on which the unit will be hung is the sole responsibility of the installer. There is a standard fixing kit for Decotec units. Therefore there will be some surplus items.

2

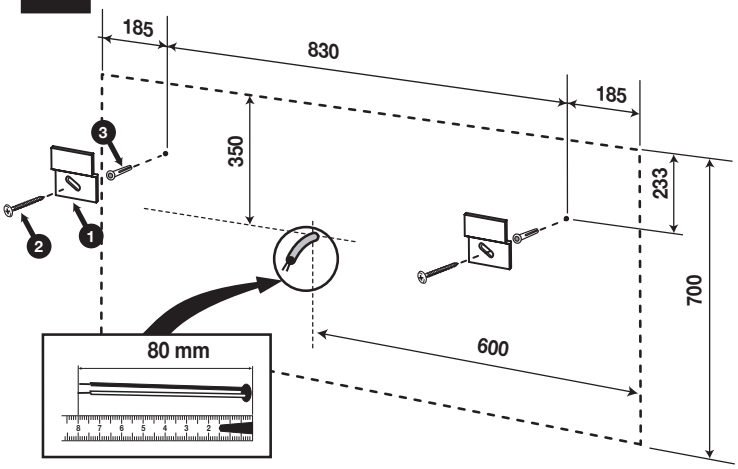

3

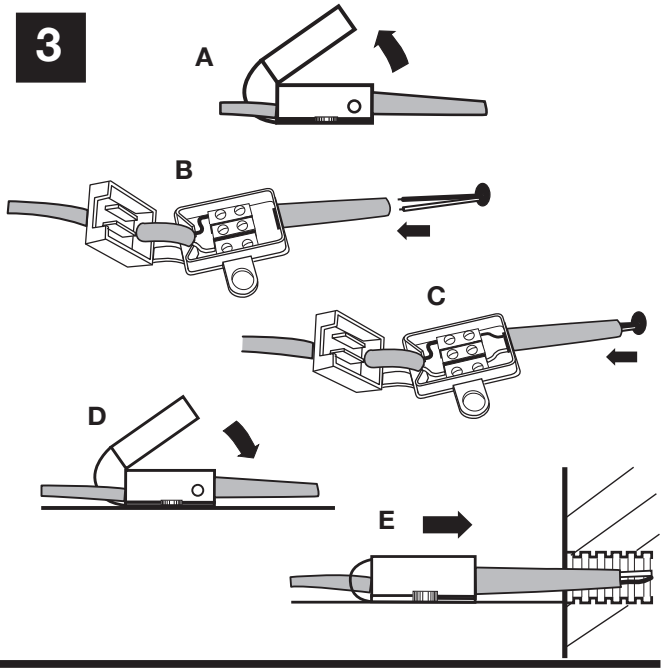

4 Mise à niveau / *Upgrade the mirror / Auf Niveau gelegt*

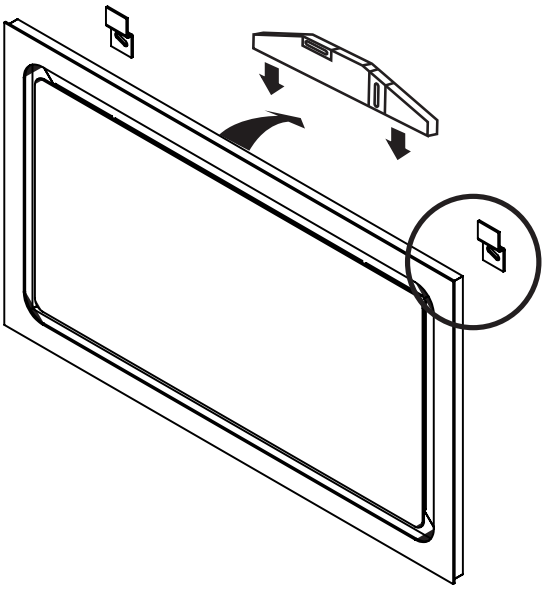

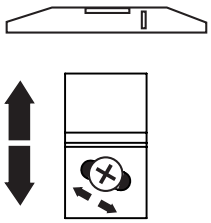

N181702_MIROIR_MONT BLANC