Excellence

1 - La collection / Collection / Die Kollektion
2 - Les finitions / Finishes / Die Farbauswahl
3 - La notice de montage / Assembly instructions/ Montageanleitungen

Caractéristiques techniques
Technical characteristics
Technische Merkmale

Le concept mélange art nouveau, inspirations origamiques et technologies modernes. Ce nouveau meuble minimaliste Excellence fait la part belle au design avec cette finition en noyer massif. Chaque facette du meuble découvre un rangement où prennent place les flacons les plus précieux.

A crossover concept inspired by «Art nouveau», origami and modern technologies. This new minimalist model Excellence focuses on design with its finish in Solid Walnut. Every facet of the vanity reveals a space where the most precious bottles will find their place.

Ein Mix aus Art Deco, Origami-Inspirationen und modernen Technologien. Unser neues minimalistisches Möbel lässt die schöne Seite des Designs seiner Ausführung in massivem Nussholz. Jede Facette des Möbels verbirgt Stauraum und lässt Platz für Ihre wertvollsten Flakons.

DECOTEC

fabriqué en France

1 - La collection / Collection / Die Kollektion

	Désignation	Finition	Ref
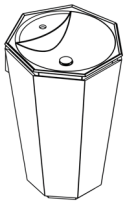	Meuble vasque Noyer massif - 1 porte et 1 porte pliante à droite L 60,9 X P 64 X H 92,5 Poids: 64 / 54 kg Eco-participation	Bois Laque	1 81 460 1 1 81 460 2
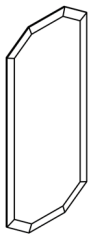	Miroir Sans éclairage L 40 X P 0,5 X H 90 Poids: 8 kg		1 81 465 1

2 - Les finitions / Finishes / Die Farbauswahl

Les finitions : Les meubles (Finishes : Furniture / Die Farbauswahl : Die Möbel)

Les laques brillantes et extra mates : Par défaut, toutes les laques sont livrées en finition brillante (BR), disponible sans plus-value en finition extra-mate (MA).
Lacquer : By default, all lacquers are supplied in brilliant finish (BR), available without surcharge in extra-matt finish (MA).
Standardmässig werden alle Lacke in Hochglanz (BR) geliefert, die Option MATT (MA) muss auf der Bestellung vermerkt sein.

Les laques métallisées : pour cette finition, une plus-value de 10% sur le prix public HT du meuble sera appliqué.
Metallic lacquer : for this finish a 10% surcharge on the unit's pre-tax retail price will be applied.
Die metallic-Lacke - Bitte Kalkulieren sie hier einen aufpreis von 10 % ein.

Les décors bois (Wood veneer /Dekor Holz : Echtholzfurnier)

Finition : Le plan vasque

(Finishe : One-piece worktop basin / Die Farbauswahl : Die Monoblock - Waschtischplatten / Becken)

Solid Surface - 100 Blanc polaire
Solid Surface - 100 Blanc polaire mat (Weiss matt)

3 - La notice de montage

Assembly instructions/ Montageanleitungen

Meubles vasque EXCELLENCE **Réf. 181460**

A-28/06/2016

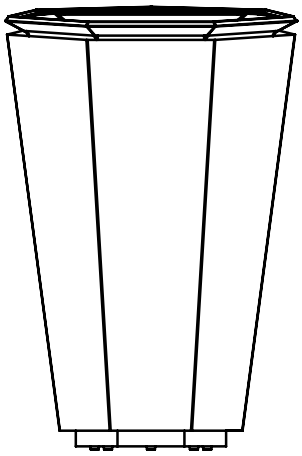

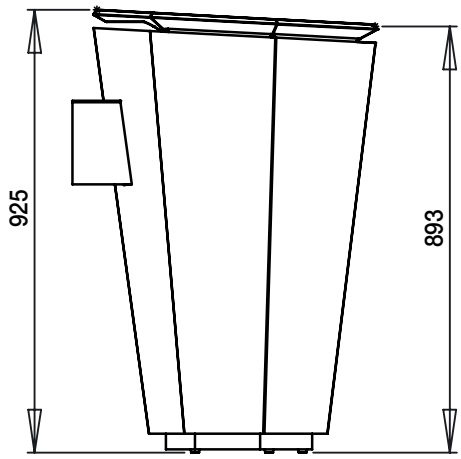

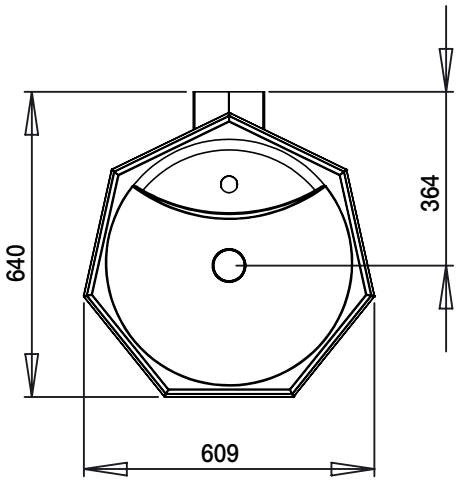

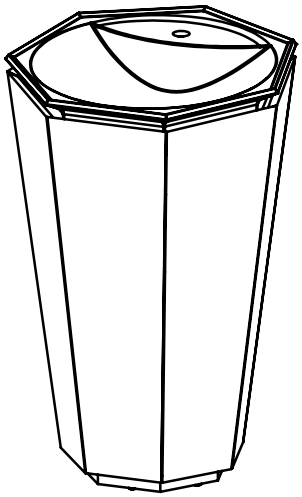

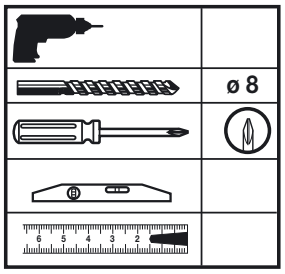

Repérez ce dont vous avez besoin
Extract the parts you need
Entnehmen sie die benötigten teile

1		**CHEVILLE 8** 706014000035	**X 8**
2		**VIS 5 X 50 TR** 706003000127	**X 8**
3		**ROND 8 L** 706011000040	**X 4**

F
- Mettre l'installation électrique hors tension avant de commencer la pose.
- Choisir l'emplacement du meuble afin que la prise électrique du meuble soit en dehors du volume de sécurité.
- Afin d'accroître la longévité de votre produit, nous vous recommandons de chauffer et de ventiler votre salle de bains pour éviter l'accumulation de vapeur et d'essuyer les projections d'eau.
- Pour une complète satisfaction, respectez les consignes d'installation et d'entretien. Leur non-respect peut entrainer la perte de la garantie

D
- Vor Montagebeginn den Strom abstellen (Scherung ausschalten).
- Stellplatz auswählen und darauf achten, daß die E-Steckdose für das Möbelstück außerhalb des Sicherheitsbereiches liegt.
- Um eine lange Legensdauer Ihrer Möbel sicherzustellen, empfehlen wir, das Badzimmer zu heizen und zu lüften, um hohe Luftfeuchtigkeit zu vermeiden. Wasserspritzer sollten trockengewischt werden.
- Damit das Möbelstück Sie vollstens zufriendenstellt, beachten Sie bitte die installations und Pflegevorschriften. Bei Nichteinhaltung erlischt der Garantie Anspruch.

GB
- Isolate the electrical supply at the fuse box or consumer unit before attempting installation.
- The product must be positionned so that the electric socket is outside the electrical safety zone.
- To maximise the service life of your product, we recommend that your bathroom is properly heated and ventilated. This will prevent the build up of excess moisture and steam stagnation. Wipe with water splashes as they occur with clean cloth.
- For you complete satisfaction, carefully read the installation and maintenance instructions provided and retain for reference. Failure to follow the instruction may invalidate the product warranty.

DECOTEC

3, boulevard Voltaire - 75011 Paris - Tél. 01 53 36 15 00 - www.decotec-paris.com - Mail : sav@decotec.fr

1 **FIXATION MURALE** / *Wall fixing* / *Wandbefestigung*

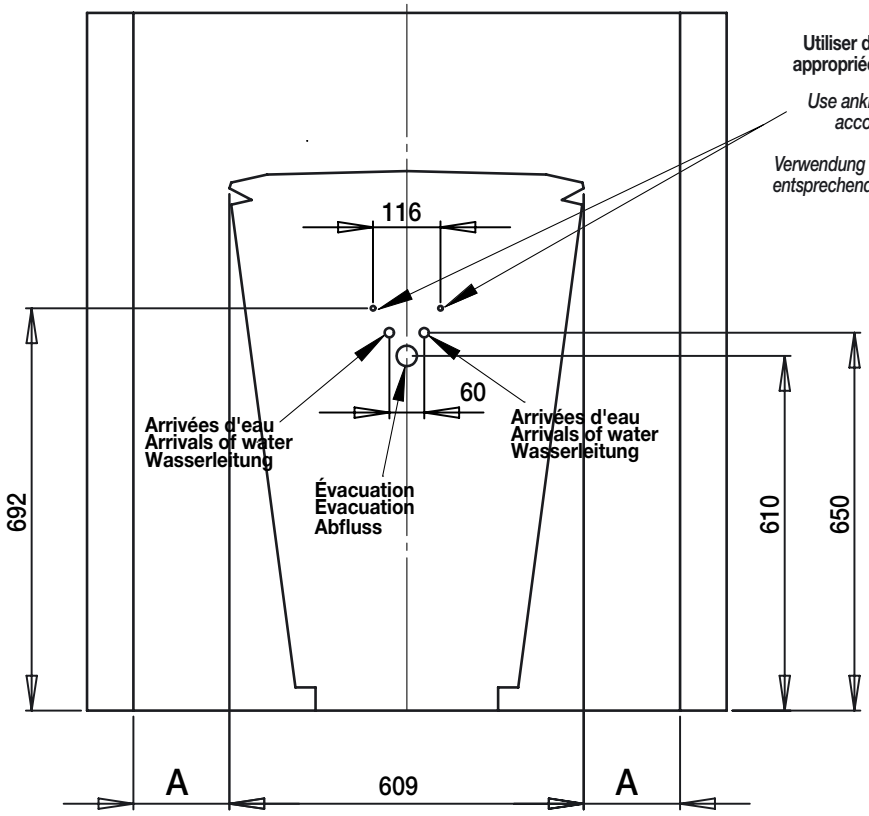

A = 165 mm (Distance mini pour ouverture porte)
(Mini size for opening door)
(Midestabstand zum Öffnen der Tür)

La fourniture des vis et chevilles n'engage pas DECOTEC, la bonne tenue du produit par le choix du matériel de fixation adapté à la nature du mur est de la seule responsabilité de l'installateur. Les sachets de quincaillerie fournis sont standards, certains composants ne sont donc pas utiles.

Die Lieferung der zur Installation notwendigen Schrauben und Dübel unterliegt nicht der Verantwortung der Firma Decotec. Die korrekte Auswahl der Befestigungselemente, abhängig vom Zustand und Tragkraft der Wand, wird durch den Installateur getroffen und fällt unter seine Verantwortung. Das im Lieferumfang enthaltene Montagezubehör ist eine Standardausführung. Es ist daher möglich, dass nicht alle Teile Verwendung finden.

The provision of screws and wall plugs does not render DECOTEC responsible for the stability of the installation. The choice of suitable fixings adapted to the nature of the wall on which the unit will be hung is the sole responsibility of the installer. There is a standard fixing kit for Decotec units. Therefore there will be some surplus items.

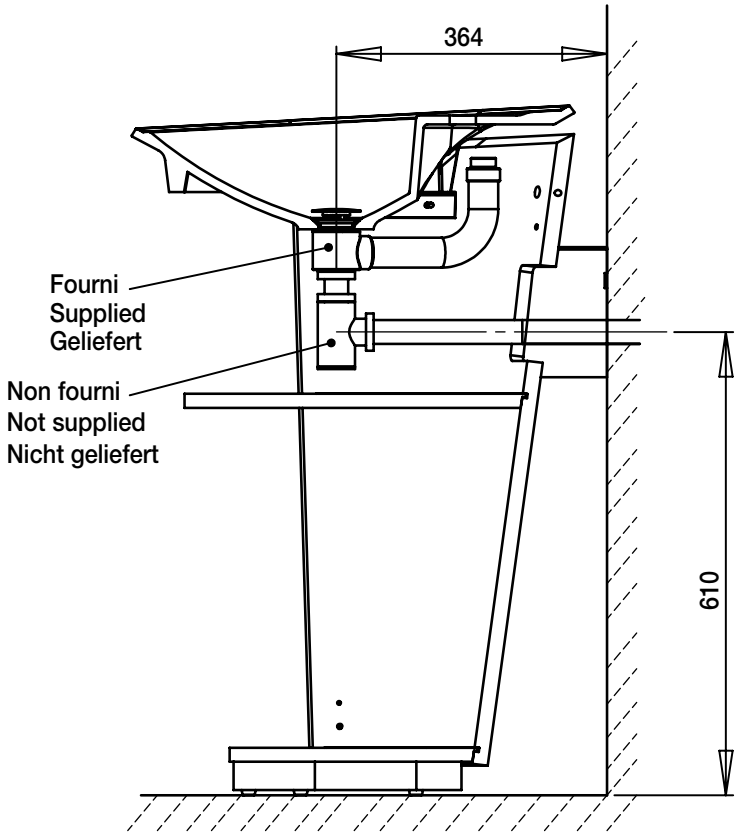

N181460_MEUBLE_VASQUE_EXCELLENCE